Schulz-Stanztechnik GmbH
Kruppstraße 12
58553 Halver

Tel.: +49 2353 / 9031 54
Fax: +49 2353 / 9031 56
info@schulz-stanztechnik.de

Bola transportadora con suspensión elástica, maciza, con brida en la cabeza

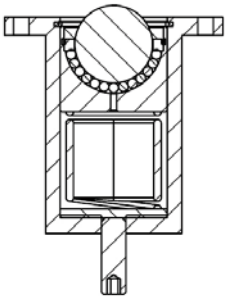

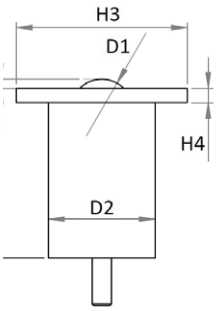

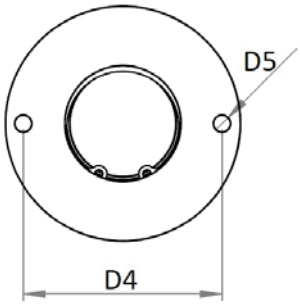

Denominación	Material bola de carga	Medidas								Retén de fieltro	Capacidad de carga de la unidad de transferencia de la bola (kg)¡Atención más alta que la fuerza del resorte!
		Ø D1 (mm)	Ø D2 (mm)	Ø H1 (mm)	H3 (mm)	H4 (mm)	D4 (mm)	ØD5 (mm)	F1 (N) ajustable		
Tolerancia	-	–	+/- 0.1	+/- 0.2	+/- 0.1	+/- 0.1	–	–	–	–	-
Bola transportadora con suspensión elástica, maciza, con brida en la cabeza, Pavonado – Fuerza de resorte reducida (FS)											
012.700-FS	Acero para herramientas	12.70	25.40	32.10	1.70	5.00	36.00	5.10	100-120	no	80
025.700-FS		25.40	44.50	71.80	3.8	6	60.20	5.10	96-139	no	125
038.700-FS		38.10	70.00	121.00	7.00	10.00	92.00	10.10	340-420	no	350
050.700-FS		a petición								sí	–
Bola transportadora con suspensión elástica, maciza, con brida en la cabeza, Pavonado – Fuerza de resorte media (FM)											
012.700-FM	Acero para herramientas	12.70	25.40	32.10	1.70	5.00	36.00	5.10	120-140	no	80
025.700-FM		25.40	44.50	71.80	3.8	6	60.20	5.10	187-283	no	125
038.700-FM		38.10	70.00	121.00	7.00	10.00	92.00	10.10	650-790	no	350
050.700-FM		a petición								sí	–
Bola transportadora con suspensión elástica, maciza, con brida en la cabeza, Pavonado – Fuerza de resorte alta (FL)											
012.700-FL	Acero para herramientas	12.70	25.40	32.10	1.70	5.00	36.00	5.10	140-160	no	80
025.700-FL		25.40	44.50	71.80	3.8	6	60.20	5.10	298-485	no	125
038.700-FL		38.10	70.00	121.00	7.00	10.00	92.00	10.10	720-900	no	350
050.700-FL		a petición								sí	–

Cambios técnicos y errores exceptuados.

Otras dimensiones y diseños especiales a petición.

© 24-AUG-2020 | EXPRIM

Schulz-Stanztechnik GmbH
Kruppstraße 12
58553 Halver

Tel.: +49 2353 / 9031 54
Fax: +49 2353 / 9031 56
info@schulz-stanztechnik.de

Bola transportadora con suspensión elástica, maciza, con brida en la cabeza

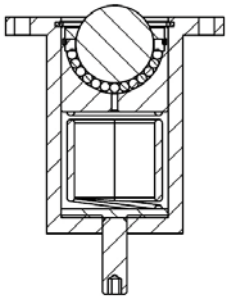

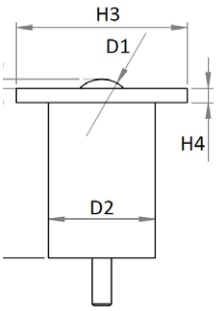

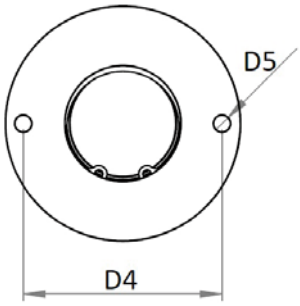

Estructura

Esta bola transportadora Schulz está formada por una bola transportadora con una carcasa y una tapa como piezas torneadas macizas, una bola de carga y varias bolas de soporte. Alrededor de esta bola transportadora se encuentra otra carcasa que actúa como cuerpo para el resorte. Las bolas transportadoras con suspensión elástica evitan daños que puedan producirse por cargas de choque.

Dimensionado

La división se determina dividiendo por 3,5 la longitud de canto más corta del material a transportar.

Material

Carcasa bola transportadora:	Acero galvanizado templado
Carcasa cuerpo de resorte:	Acero
Tapa:	Acero galvanizado
Rótula:	Acero templado
Bolas de soporte:	Acero para herramientas (templado), acero fino (templado)
Bola de carga:	Acero para herramientas (templado), acero fino (templado), material sintético
Resorte:	1.4310 o 1.200

Condiciones de uso

Rango de temperatura entre -30°C y +100°C (hasta +30°C con material sintético)
Velocidad de transporte hasta 1,5 m/s.
Capacidad de carga dinámica hasta máx. 2.500 kg*.

* en función de la fuerza de resorte ajustable F1

Cambios técnicos y errores exceptuados.

Otras dimensiones y diseños especiales a petición.

© 24-AUG-2020 | EXPRIM